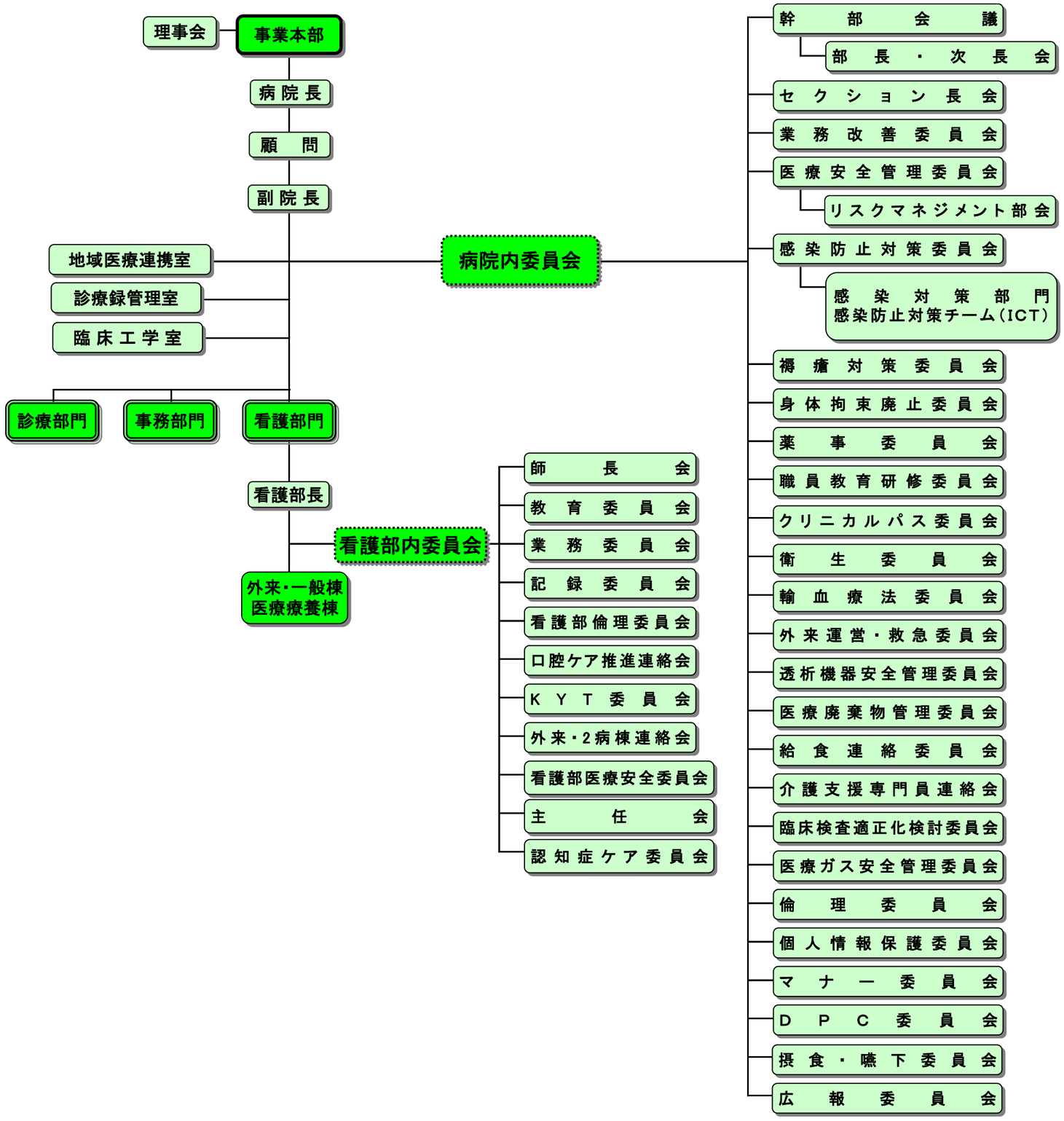医療法人敬愛会大塚病院委員会組織図